POPRAVEK

V januarski številki Gradbenega vestnika so v tiskanih izvodih nejasne slike 7 do 10 na straneh 23 in 24. Objavljamo popravljene slike.
Avtorjem in bralcem se opravičujemo.
Uredništvo GV

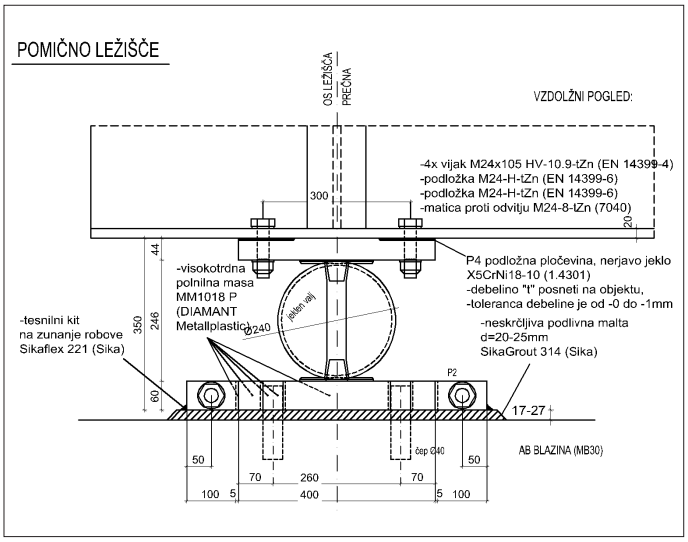

Slika 7 • **Načrt sanacije pomičnih ležišč – vzdolžni prerez.**

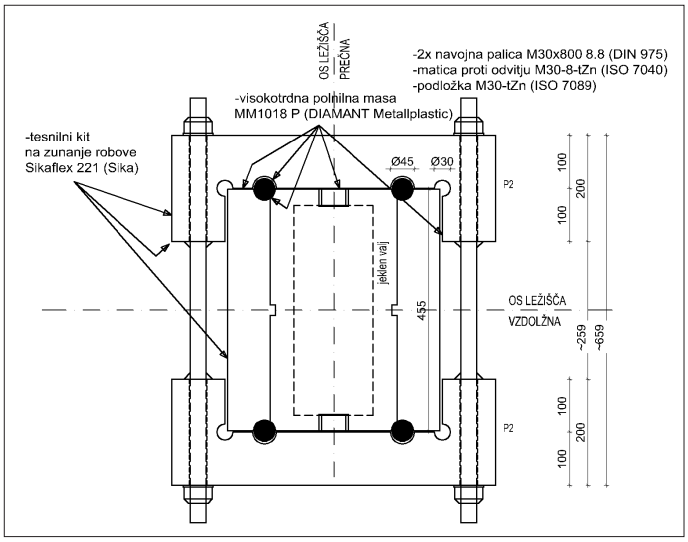

Slika 8 • **Načrt sanacije pomičnih ležišč – tloris.**

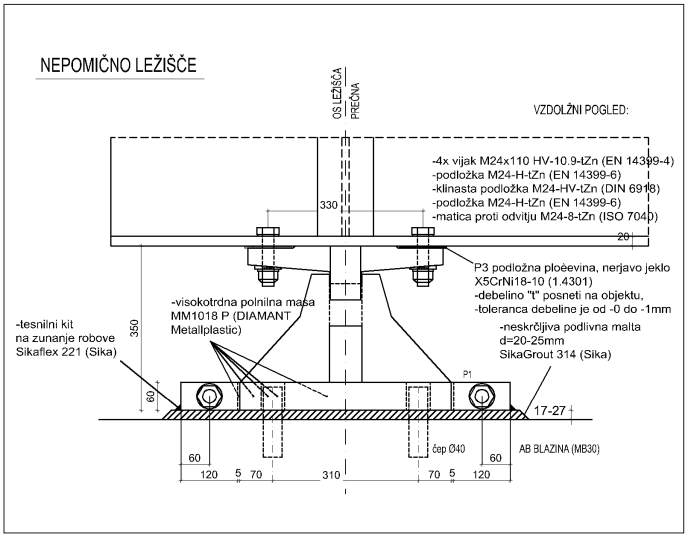

Slika 9 • **Načrt sanacije nepomičnih ležišč – vzdolžni prerez.**

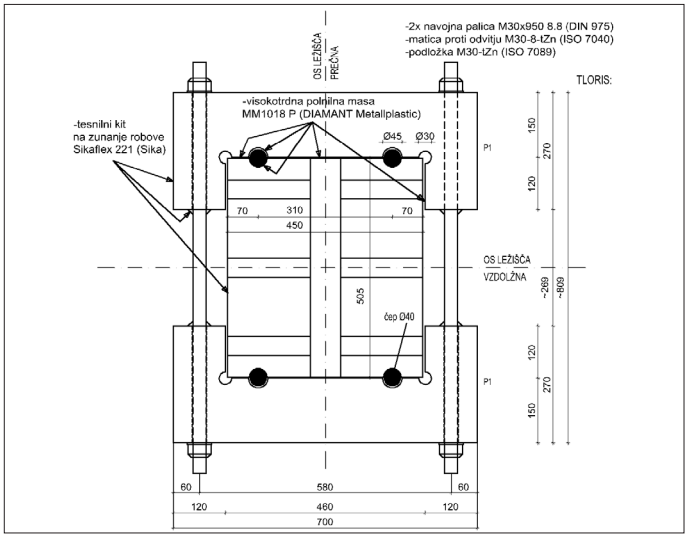

Slika 10 • **Načrt sanacije nepomičnih ležišč – tloris.**